260
212.18
R5
159.58
200
268.25
LILLIPUT
MENU
PC / AV
POWER

比例1.000

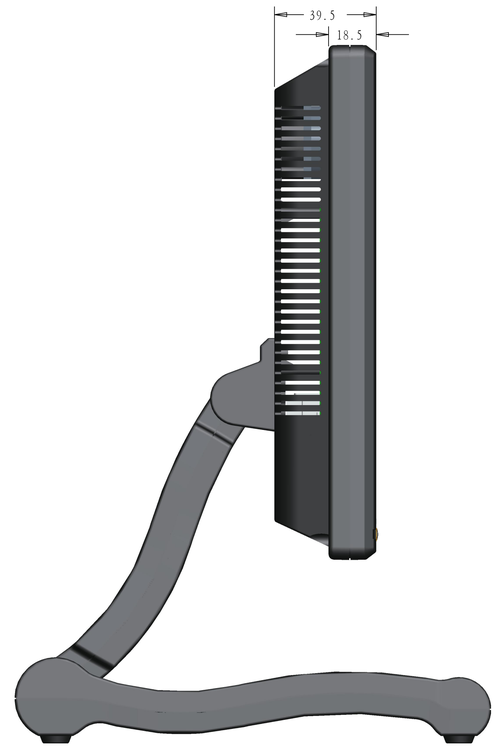
39.5
18.5

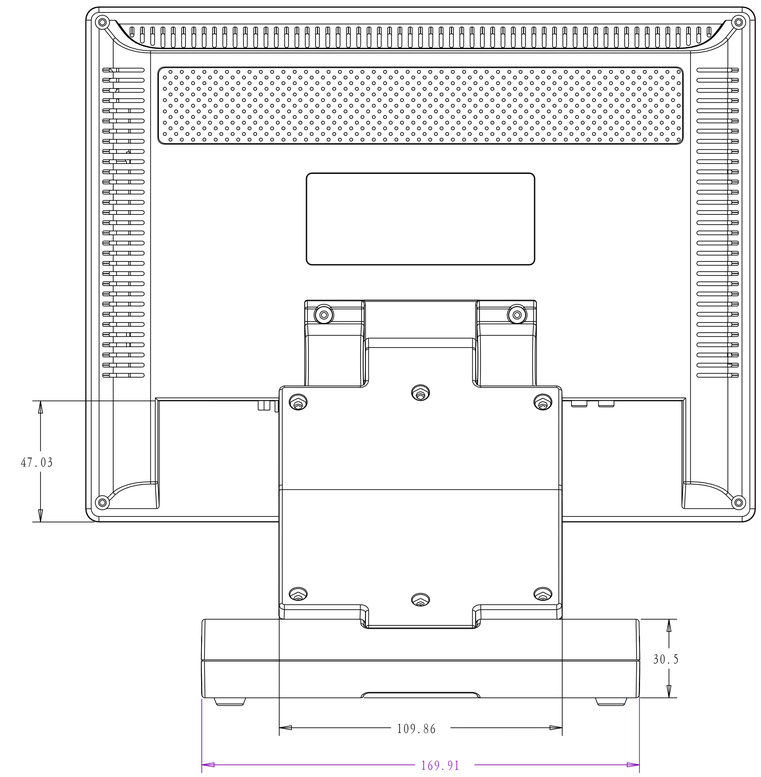
47.03
30.5
109.86
169.91

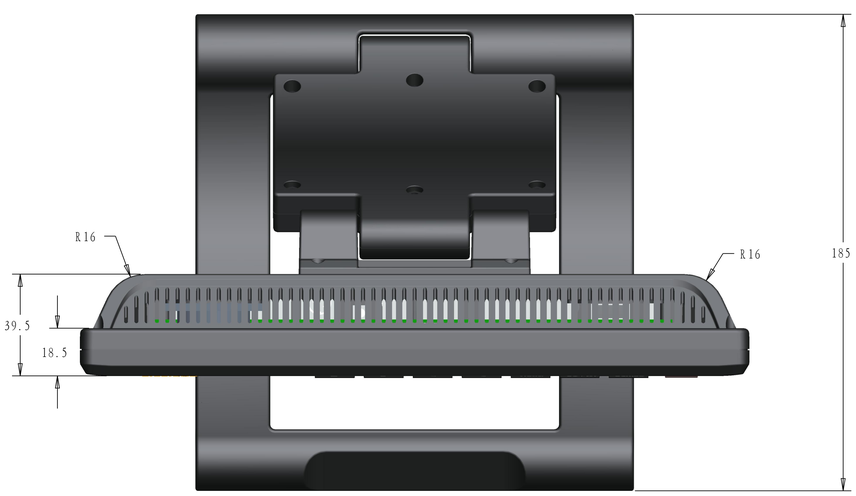
R16
R16
185
39.5
18.5